Hocker eingefahren

Hocker ausgefahren

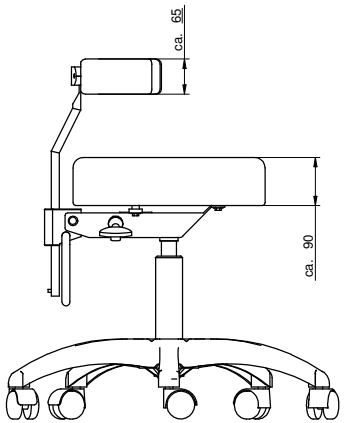

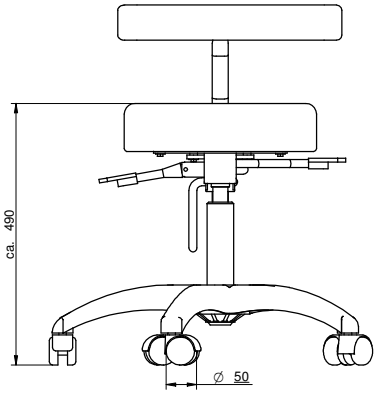

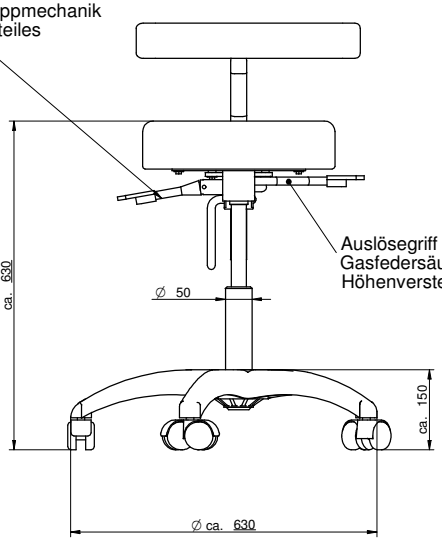

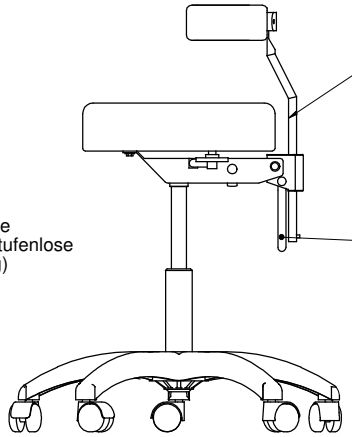

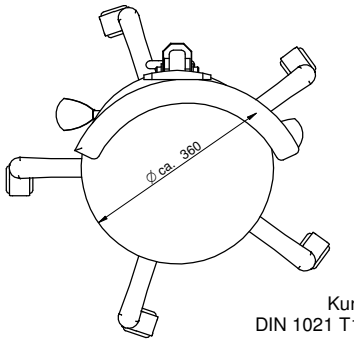

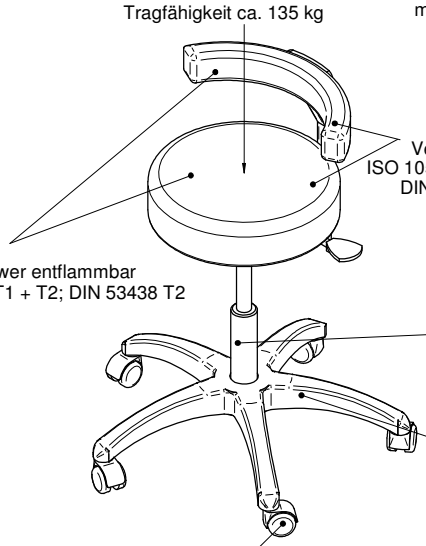

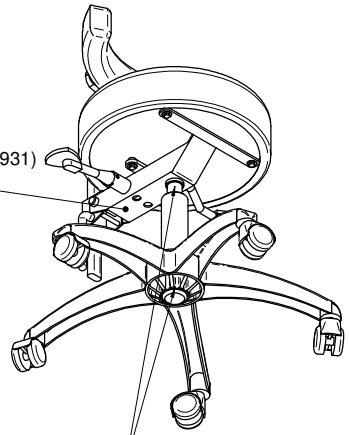

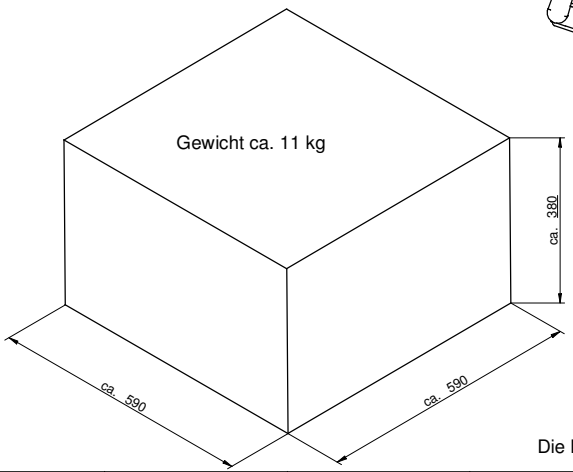

Der Versand erfolgt in vier Teile zerlegt
Fusskreuz mit Rollen, Gasfeder, Sitz mit Auslösemechanik
und Rückenteil mit Bügel) in einem Karton.

Die Montage ist problemlos ohne Werkzeug zu bewerkstelligen!

DIN 1341	DIN ISO 1302	Zulässige Abweichungen für Maße ohne Toleranzangaben nach DIN 7168 mittel						
		von 0,5 bis 6	Über 6 bis 30	Über 30 bis 120	Über 120 bis 400	Über 400 bis 1000	Über 1000 bis 2000	Über 2000 bis 4000
		± 0,1	± 0,2	± 0,3	± 0,5	± 0,8	± 1,2	± 2,0
		Werkstückkanten DIN 6784		gehärtet ☐ vergütet ☐	einsatzgeh. ☐ nitriert ☐	Härtetiefe ___ mm HRC 55-2		

Schutzvermerk nach DIN 34 beachten Benutzungsrecht nach VG 95034	Maße ohne Toleranzangabe DIN 7168-m	Oberfläche Reihe 2 DIN ISO 1302	Maßstab 1:1 Gewicht: kg DIN A1
			Werkstoff Werkstoff

	Datum	Name	Benennung
2007			poppi smal-edition
Bearb.			Hubbereich ca. 490 - 630mm
Gepr.			
Norm			

prova nova GmbH
Lütkehofstraße 6
58091 Hagen

Zeichn.-Nr. poppi-smal-edition_4367_Datenblatt

Blatt 1 von 1 Blatt

Zust. | Änderung | Datum | Name