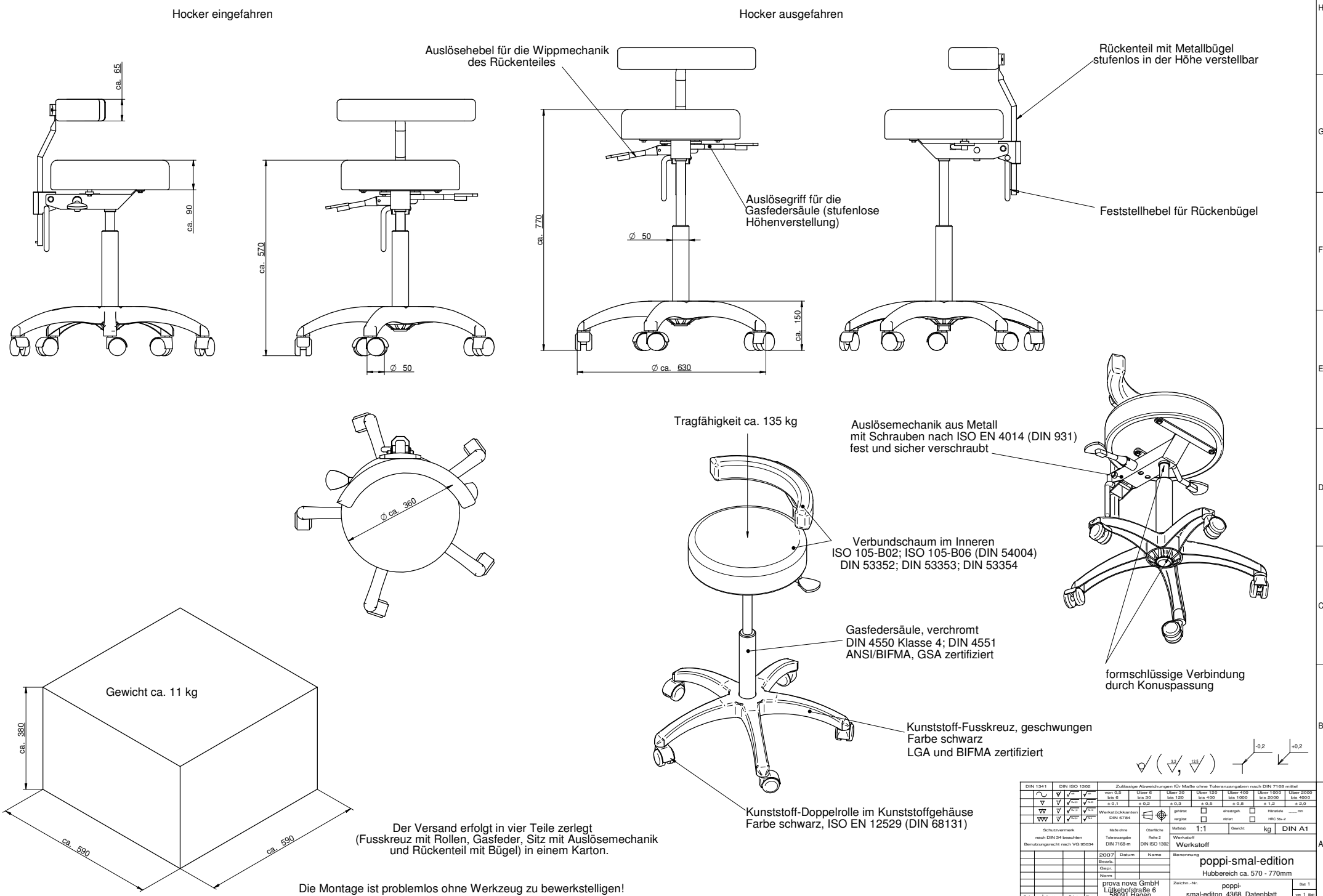

Der Versand erfolgt in vier Teile zerlegt (Fusskreuz mit Rollen, Gasfeder, Sitz mit Auslösemechanik und Rückenteil mit Bügel) in einem Karton.

Die Montage ist problemlos ohne Werkzeug zu bewerkstelligen!